SPÉCIFICATIONS DU PRODUIT

SÉRIE #8200 ÉPAISSEUR DE LA PORTE	Épaisseur de la porte : 1 3/4″
BATTANTS	Battant de bois clair de faible densité pour une largeur totale de 1 3/16″ (30 mm) : MO : Choix du fabricant. L'appareillage du chant, plaqué ou non, n'est pas offert.
TRAVERSES SUPÉRIEURE ET INFÉRIEURE	De 1 3/16″ (30 mm) en bois de basse densité jointé ou bois d'oeuvre lamellé-collé (LSL), au choix du fabricant
ÂME	Panneaux de bois aggloméré solide Densité de 32 livres par pied cube Conforme aux normes ANSI A208-1
BLOC DE SERRURE	Intégré
ADHÉSIF	PVA Cross-Link de type 1
FACES	2 panneaux moulés lisses et apprêtés de qualité commerciale
FINIS	Les faces sont apprêtées en usine Possibilité d'utiliser des couleurs de peinture standard d'usine en option Couleurs personnalisées offertes sur demande
USAGE	Intérieur
GARANTIE	3 ans
NOTE	Les dimensions sont brutes
OPTIONS	20 minutes ITS-WH (1 3/4″ seulement) précisez la série 8220

OPTIONS DE PEINTURE

Commencez par notre apprêt de la meilleure qualité
Les panneaux sont apprêtés en usine comme finition standard. Envisagez la possibilité de les peindre en usine avec notre peinture à base d'eau pour obtenir une finition lisse et uniforme et réduire le travail sur le chantier.

La polyvalence pour compléter votre palette de couleurs
Vous pouvez choisir parmi nos sept couleurs standard. Vous pouvez également choisir l'une de nos options d'appareillage de couleurs personnalisées.

POURQUOI CHOISIR LA FINITION EN USINE ?

✔ CONSTANCE

- Uniformité de la couleur, texture et constance de l'enduit
- Peinture préparée et appliquée en usine utilisant un système de pointe conçu pour un séchage et un cycle de refroidissement optimal, fournissant une qualité de finition supérieure avec une plus grande durabilité comparativement à une application au chantier

✔ RENDEMENT

- Finalisation devancée des projets grâce à l'application de la finition en usine en cours de fabrication
- Réduction des frais de finition comme la préparation, la peinture et le nettoyage sur le chantier qui ne sont plus nécessaires

✔ FIABILITÉ

- Réduction des contacts avec la poussière et la saleté au moyen d'un environnement contrôlé à l'intérieur de l'usine
- Augmentation des alternatives de design à l'aide d'un système de nuançage des couleurs fiable et reproductible

Prévoyez-vous des portes intérieures personnalisées pour votre prochain projet de résidence pour aînés ?

Connaissez-vous tous les avantages qu'une porte à panneaux moulés peut apporter à votre projet ?

Renseignez-vous dès aujourd'hui à l'adresse suivante :
masonitearchitectural.ca

MASONITE ARCHITECTURAL

Masonite Architectural
201 N Franklin Street, Suite 300
Tampa, FL 33602
877.332.4484
masonitearchitectural.ca

BAILLARGEON® par Masonite Architectural

430, route 108 Ouest
Saint-Éphrem (Québec)
G0M 1R0 Canada
Tél. : 1.800.804.5666
Téléc. : 1.800.804.5688
www.portesbaillargeon.com

Imprimé au Canada
© 2020 Masonite Architectural
MA_LIT-4026_v1f

BAILLARGEON®
par Masonite Architectural

NOUVEAUTÉ 8200/8220-MO

PORTES DE 38″ (965 MM) À PANNEAUX MOULÉS DE QUALITÉ COMMERCIALE

MASONITE ARCHITECTURAL

Pourquoi présenter ce produit maintenant ?

L'espérance de vie des hommes et des femmes au Canada est l'une des plus élevées au monde. Cela signifie que de plus en plus de Canadiens ont plus de 80 ans.

C'est pourquoi nos codes de construction sont désormais plus spécifiques afin de répondre aux besoins des communautés de personnes âgées de notre pays. L'une des modifications apportées au code exige que les portes soient plus larges pour permettre un accès facile aux personnes en fauteuil roulant. Pour répondre à cette exigence, des portes plus larges sont nécessaires.

Chez Masonite Architectural, nous sommes toujours à la recherche de moyens pour mieux vous servir, vous et vos clients, et vous faciliter un peu la tâche.

Nous avons développé la nouvelle porte à panneaux moulés de 38″ (965 mm) pour répondre à ce besoin.

Elle vous aide à rencontrer avec style les nouveaux codes pour votre prochaine résidence pour aînés.

Nos portes à panneaux moulés de 38″ (965 mm) sont votre solution pour fournir à vos clients des portes attrayantes et conformes aux codes pour agrémenter leurs espaces de vie. Jusqu'à présent, pour obtenir une porte de 38″ (965 mm) de large, vos choix se limitaient aux portes en bois unies avec des moulures appliquées ou aux portes métalliques creuses. Avec cette nouvelle solution, vous pouvez spécifier des portes qui non seulement sont durables, mais qui ont belle apparence et rehausseront l'aspect intérieur de votre bâtiment.

QUEL EST L'IMPACT DES RÉCENTES MODIFICATIONS AU CODE DE LA CONSTRUCTION SUR VOS PORTES ?

L'article 3.3.4.11 du plus récent Code national du bâtiment exige que les maisons de retraite répondent aux exigences suivantes:

- **« Largeur libre minimale des portes (pour les résidents) - 860 mm »**
- Cela signifie que vous devez spécifier un type de porte disponible en largeur de 38″ (965 mm) pour répondre à cette nouvelle exigence de largeur libre.

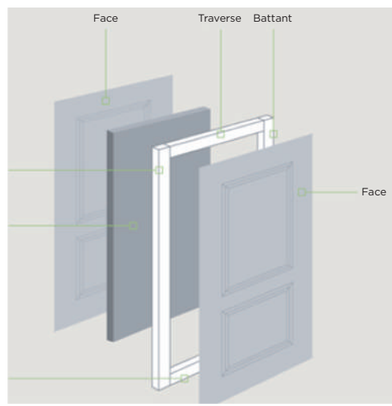

Composition de notre porte à panneaux moulés

MODÈLES ET DIMENSIONS DISPONIBLES :

MODÈLES :
Nos portes à panneaux moulés sont actuellement disponibles en un modèle : 2 panneaux

DIMENSIONS :
Largeur : 38″ (965 mm)
Hauteur standard: 7′ - 0″ (2134 mm) ou 6′ - 8″ (2032 mm)

ÉPAISSEURS :
1 3/4″ (20 minutes ou âme de particules sans homologation)

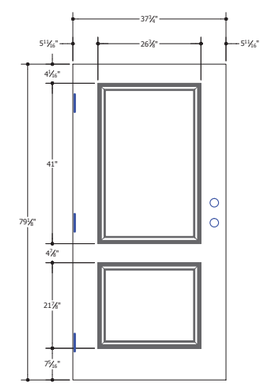

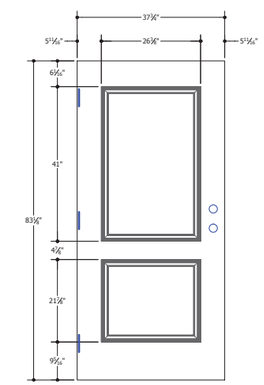

MASONITE ARCHITECTURAL

L'HISTOIRE DERRIÈRE MASONITE ARCHITECTURAL... BÂTIE SUR UN SIÈCLE D'EXPÉRIENCE

Créer un meilleur environnement

Chez Masonite Architectural, nous pensons qu'une porte est plus qu'une simple porte. C'est un élément central de chaque espace, et celle-ci peut façonner de façon spectaculaire l'environnement bâti.

Pourtant, lorsqu'il s'agit de choisir des portes, les choix peuvent être difficiles pour les propriétaires, les entrepreneurs et les architectes. De nombreux architectes et entrepreneurs sont tellement monopolisés par d'autres décisions qu'ils ne savent pas par où commencer...

Nous sommes là pour vous aider grâce aux connaissances et aux conseils de nos spécialistes du marketing – pour que vous puissiez choisir les bonnes portes en toute confiance. Pour créer des bâtiments performants et créer un meilleur environnement.

LES AVANTAGES D'UNE PORTE À PANNEAUX MOULÉS DE 38″ (965 MM)

PANNEAUX MOULÉS LISSES

2 panneaux

QUALITÉ COMMERCIALE

Possibilité de préusinage
- Arrêt de porte en surface et dissimulé
- Ferme-porte en surface et dissimulé
- Interrupteur magnétique
  Judas
- Bas de porte automatique dissimulé
- Serrure cylindrique et serrure à pêne dormant 6″ c/l min
- Serrure à mortaise
- taille maximale de la découpe (1,0625″ x 4,682″ x 6,750″)

CONSTRUCTION À ÂME PLEINE

DURABILITÉ
La construction à âme pleine résiste au gauchissement, au rétrécissement et à la fissuration

TRANQUILLITÉ D'ESPRIT

GARANTIE DE 3 ANS

RÉPOND AUX CODES
Conforme aux exigences de la LCA
(Loi canadienne sur l'accessibilité)

SANS FRAIS : 1-800-804-5666
www.masonitearchitectural.ca

Rév. 27 juin 2023